# Anleitung
# Rutschen

## Montageanleitung für Voll-Edelstahlrutschen für Turmanbau

**Die Rutsche, die Ihr gerade montieren möchtet, ist so produziert, dass die Teile sehr genau passen. An der Endproduktion werden die Teile individuell miteinander angepasst. Das heißt, Ihr werdet Metall zu Metall zusammenbauen. Die Teile müssen mit einem Gummihammer zusammengestoßen werden.**

1. Die oberen Ohren **(1)** müssen so befestigt werden, dass die Schweißverbindungen auf der Innenseite sind. (R&T Logo muss nach außen sein)
2. Steckt die Ohren **(1)** mit der Rutsche **(3)** ein.
3. Vor der Montage der Ohren **(1)** muss die Sicherheitstange **(4)** montiert werden.
4. Die oberen Ohren können jetzt voll nach unten montiert werden. (Bitte Gummihammer verwenden)
5. Ohren **(1)** und Rutschen **(3)** werden mit M10 Muttern **(5)** befestigt. Einmal auf jeder Seite.
6. Danach befestigt Ihr die Mutter **(7)** auf der Sicherheitsstange.
7. Einfach auf dem Turm legen und festschrauben.

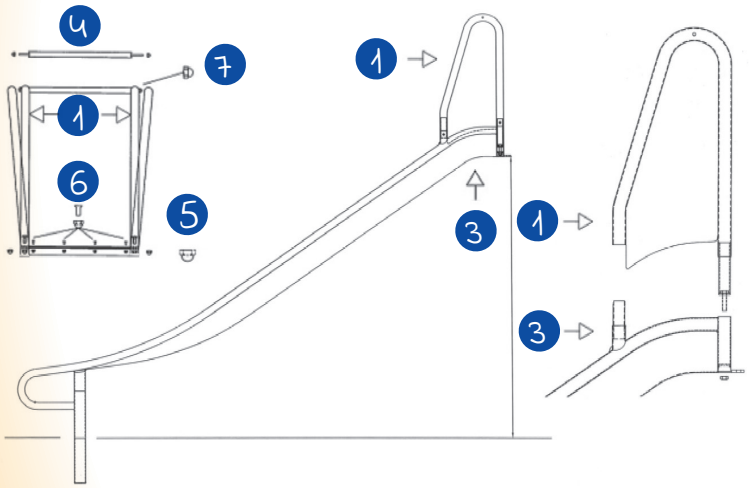


Nach dem Zusammenbau könnt Ihr die Rutsche im Boden installieren. Bitte stellt sicher, dass die Montage allen Anforderungen in **der Norm EN 1176** entsprechen.

**Bitte beachten!**

**Rutschen ab 2 Metern Höhe - gemessen von der Grundoberfläche bis zur Plattform - dürfen nicht leicht zugänglich sein!**

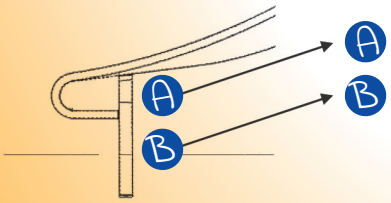


**Bodengleichmarkierung für Podesthöhe:**
0,8 – 1,25 – 1,75 – 2,25 Meter
**Bodengleichmarkierung für Podesthöhe:**
1,0 – 1,5 – 2,0 – 2,5 Meter

Mawi
Werte mit Freude erleben

Mawi GmbH | Hauptstraße 8b | D-85122 Hitzhofen | 08458 - 33530 | mawi-spiele.de

# Reinigungsprozedur
## im Falle von Oberflächenkorrosion (Beschädigung).

**Korrosion auf der Oberfläche kann bei Edelstahl Produkten auftreten. In den meisten Fällen von Oberflächenkorrosion sind dafür Luftpartikel verantwortlich, die vom Verkehr, von Industrie oder von Heiz-Systemen verursacht werden. Andere Ursachen können zufällige Beschädigung durch fremde Objekte oder in manchen Fällen sogar Vandalismus sein.**

**Als Daumenregel gilt, dass die mildeste Reinigungsprozedur die besten Resultate erzielen wird.**

1. Beginnt damit, die **Oberflächen** mit Wasser zu reinigen um **Schmutz und Schmutzpartikel** zu entfernen.
2. Dann benutzt Wasser mit **normaler Seife** dort, wo Oberflächenkorrosion sichtbar ist.
3. Wiederholt **Punkt 1.**
4. Wenn die Oberflächen **trocken** ist, empfehlen wir, dass Ihr eine **Edelstahlpolitur** auftragt, um den ursprünglichen **Oberflächenglanz** wiederherzustellen. Darüber hinaus hinterläst die Politur einen **dünnen Film,** der eine Weile vor Wiederholungen schützt.

**Solltet Ihr nach Ausführung von Punkt 3 immer noch Oberflächenkorrosion haben, kann man eine Edelstahlbürste zur Oberflächenreinigung benutzen. In diesem Fall sieht die Reinigungsprozedur folgendermaßen aus:**

1. Beginnt damit, die **Oberflächen** mit **Wasser** zu reinigen um **Schmutz und Schmutzpartikel** zu entfernen.
2. Dann **entfernt** jede **Oberflächenkorrosion** mit einer **Edelstahlbürste**. Die besten Resultate werden erreicht, wenn man eine feine Edelstahbürste zusammen mit einem **elektrischen Hochgeschwindigkeitsgerät** anwendet.
3. Dann benutzt **Wasser** mit **normaler Seife** dort, wo Oberflächenkorrosion sichtbar ist. Für diesen Schritt benutzt bitte einen neuen **(siehe Empfehlung),** leicht **rauen, nicht-metallischen Schwamm.**
4. Wiederholt **Punkt 1.**
5. Wenn die Oberfläche **trocken** ist, empfehlen wir, dass Ihr eine **Edelstahlpolitur** auftragt, um den ursprünglichen **Oberflächenglanz** wiederherzustellen. Darüber hinaus hinterläst die Politur einen **dünnen Film,** der eine Weile vor Wiederholungen schützt.

### Empfehlung

**Wir empfehlen immer ganz neue Reinigungsmittel (Schwamm) zu verwenden, da ältere, gebrauchte mit alten Partikeln verunreinigt sein können, was zu zukünftigen Problemen führen kann.**

Mawi
Werte mit Freude erleben

Mawi GmbH | Hauptstraße 8b | D-85122 Hitzhofen | 08458 - 33530 | mawi-spiele.de

# Transport

**Achtung! Sehr wichtig!**
**Unbedingt beachten!**

Sehr geehrter Kunde,

**Leider passiert es immer mal wieder, dass Waren während des Transportes beschädigt werden oder nicht vollständig beim Empfänger ankommen. Damit wir Euch beschädigte oder unvollständige Waren kostenlos ersetzen können, ist es sehr wichtig, dass diejenigen Personen Eures Hauses, die mit dem Empfang der Ware zu tun haben, folgendes genau beachten.**

**Sollten wir in Eurem Auftrag direkt an Euren Kunden liefern, ist es ebenfalls notwendig, dass Ihr Eure Kunden auf das Folgendes aufmerksam macht (diese Information vielleicht zusammen mit der Auftragsbestätigung schicken). Wir legen diese Information zwar deutlich sichtbar allen unseren Lieferungen bei, aber es wird trotzdem ab und zu übersehen.**

1. Bitte die Ware **sofort beim Empfang** auf **Schäden** und **Vollständigkeit** kontrollieren!

2. **Eventuelle Mängel** (Unvollständigkeit, Beschädigungen) sind auf den **Versandpapieren** der **Spedition** (P.O.D.) zu vermerken und vom **Fahrer** bestätigen zu lassen (auch wenn anscheinend nur die Verpackung beschädigt ist). Nur eine **Unterschrift / Vermerk** auf dem P.O.D. wird später anerkannt! Später gemeldete **Transportschäden** werden von der Versicherung und auch von uns **nicht** anerkannt!

3. Auch wenn die Verpackung **nicht beschädigt** ist, öffnet diese in **Anwesenheit des Fahrers** und kontrolliert die Ware auf eventuelle **Schäden und Vollständigkeit**.

4. Solltet Ihr **Mängel** feststellen (Beschädigungen, Unvollständigkeit), vermerkt diese auf dem **Original-Lieferschein** der Spedition (nicht dem von R & T), von dem Ihr eine Kopie erhaltet. Dieser Lieferschein heißt P.O.D. (Proof Of Delivery). **Achtung, sehr wichtig:** Es ist nicht ausreichend, wenn Ihr auf den Lieferschein „Ware unter Vorbehalt entgegengenommen" schreibt, sondern Ihr müsst die **Art des Vorbehaltes** ebenfalls auf den Lieferschein / P.O.D. schreiben. (zum Beispiel: Ware nichtvollständig, Ware zerkratzt, verbeult, verbogen, Verpackung beschädigt etc.). Sollte dieser Vermerk auf den Frachtpapieren **fehlen**, können wir bei der Frachtfirma **keine Ersatzansprüche** geltend machen und können Euch die Waren **nicht** kostenlos ersetzen!

5. Wenn möglich, macht ein **Foto von der Beschädigung**. Wir bitten Euch daher, Euch Zeit zu nehmen, die Ware **sofort und gründlich zu kontrollieren** und unbedingt die **Art der Mängel** auf den **Versandpapieren** zu vermerken! Lasst Euch nicht vom Lkw-Fahrer beeinflussen. Ob der Fahrer Zeit hat oder nicht, das **Wichtigste** ist, dass Eure Ware **vollständig in Ordnung** ist, und eventuelle Mängel richtig in den Frachtpapieren vermerkt werden!

Mawi
Werte mit Freude erleben

Mawi GmbH | Hauptstraße 8b | D-85122 Hitzhofen | 08458 - 33530 | mawi-spiele.de